F.L.Y MOBİLYA DEKORASYON SANAYİ VE TİCARET LİMİTED ŞİRKETİ

FLY170029 MEMBRAN KAPAKLI OTURMA MİNDERLİ AYAKKABILIK MONTAJ KILAVUZU

www.flymutfak.com

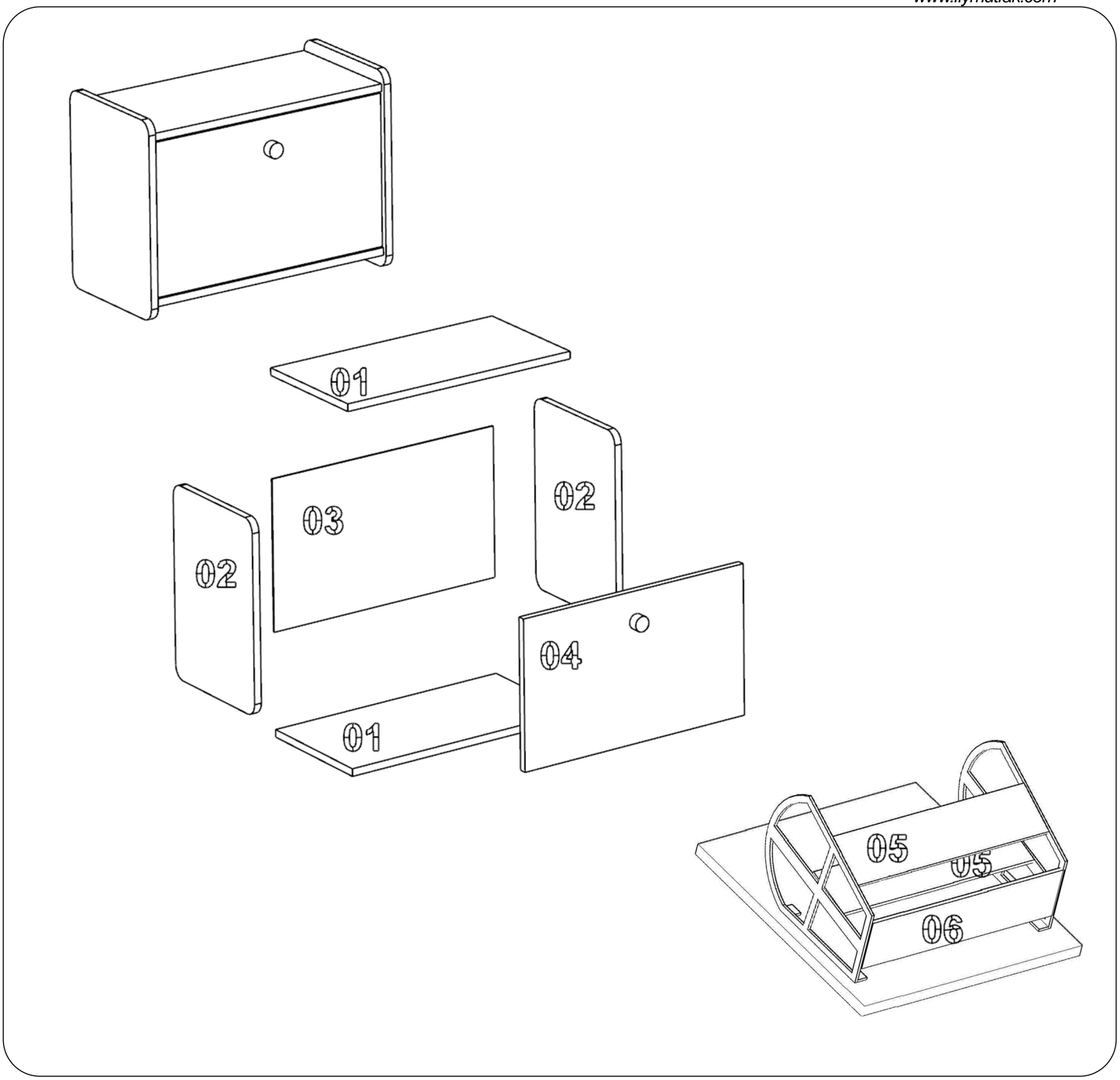

MODÜL PARÇALARI					MODÜL KAPAK PARÇALARI					MODÜL ÇEKMECE PARÇALARI				
NO	ADET	(mm) BOY	(mm) GENİŞLİK	ÖZELLİĞİ	NO	ADET	(mm) BOY	(mm) GENİŞLİK	ÖZELLİĞİ	NO	ADET	(mm) BOY	(mm) GENİŞLİK	ÖZELLİĞİ
01	2	603	320	ÜNİTE ALT-ÜST PARÇASI	04	1	597	357	ÜNİTE KAPAK PARÇASI					
02	2	460	330	ÜNİTE YAN PARÇALARI										
03	1	639	399	ÜNİTE ARKALIK PARÇALARI										
05	2	567	130	İÇ MEKANİZMA PARÇASI										
06	1	567	85	İÇ MEKANİZMA PARÇASI										